DU NOUVEAU DANS LA GAMME WAVIN TEGRA !

Toujours à la pointe du progrès et sensible aux différents besoins du marché, la gamme **TEGRA** s'agrandit :

1 – Regard brise-vitesse WAVIN ou comment diminuer efficacement la vitesse dans les réseaux Eaux Usées et Eaux Pluviales :

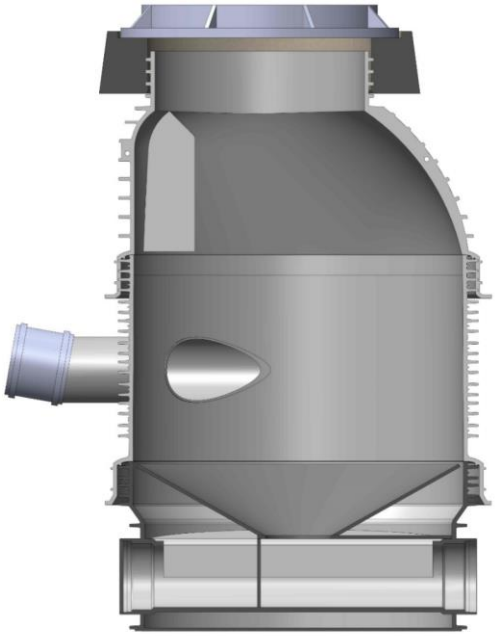

Cette gamme de regards est destinée à **réduire la vélocité des effluents dans les réseaux à fortes pentes**. En effet des vitesses trop importantes peuvent engendrer des perturbations telles qu'abrasion et mauvais fonctionnement.

Son entrée tangentielle et sa cunette conique permettent la mise en rotation des effluents pour diminiuer la vitesse.

Grace à sa large gamme d'entrée/sortie DN 160 à 500 mm et sa possibilité d'angulation de 0 à 50%, ces regards pourront s'adapter à toutes les contraintes de chantier.

Fiche de renseignement pour toute demande de chiffrage (cf coordonnées WAVIN France ci-dessous).

2 – Couvercle Tegra 1000G2/Tegra 600 WAVIN ou comment rendre un réseau étanche à 100%

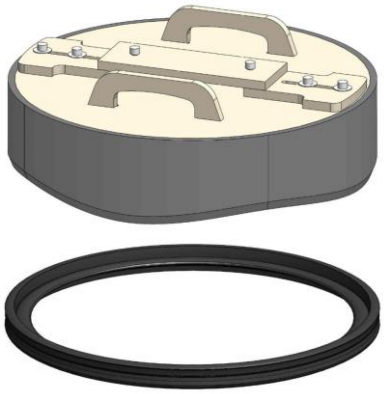

Grâce à ce nouveau couvercle, le système **Wavin TEGRA** permettra de rendre **complétement étanches** les réseaux d'assainissement en zone inondable.

Le couvercle s'installe au niveau du trou d'homme et évite toutes les infiltrations provenant de la surface.

Il s'adapte indépendamment sur les Tegra 600 & Tegra 1000 G2 et assure une étanchéité jusqu'à 2m de colonne d'eau.

100% d'étanchéité pour assurer le bon fonctionnement des stations d'épurations !

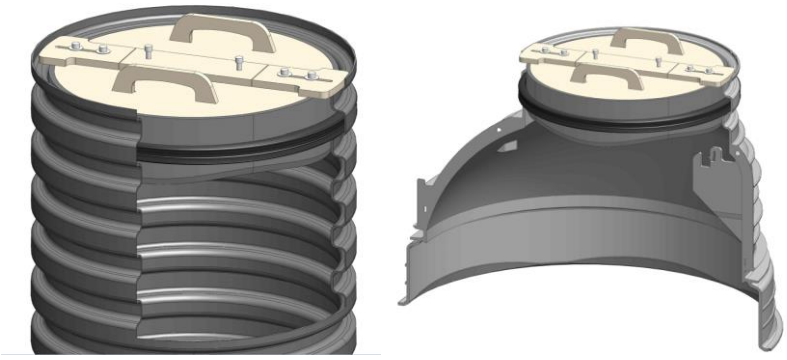

wavin

CONNECT TO BETTER

Coordonnées :

WAVIN FRANCE
ZI La Feuillouse BP5
03150 Varennes, France
T : +33 (0)4 70 48 48 48
F : +33 (0)4 70 45 21 51
E : wavin@wavin.fr

Site internet : fr.wavin.com

Retrouvez-nous sur nos réseaux sociaux :

https://twitter.com/wavinfrance

https://www.facebook.com/wavinfrance/

https://www.linkedin.com/company/wavin-france-s-a-s-

https://www.youtube.com/user/WavinFrance